グリッドテーブルシステム用クランプ装置

メカ式クランプ VCMC-R-QUICK

クランプ範囲: 10～100 mm、クイック調整機構付き

WOOD

メカ式クランプ VCMC-R-QUICK

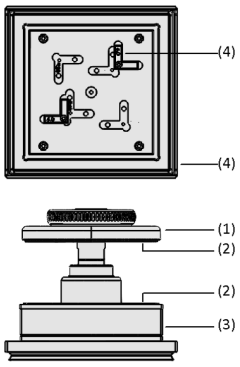

システムデザイン メカ式クランプ VCMC-R-QUICK

VCMC-R-QUICKを使用したフレーム材の固定

業界特有のアプリケーションへの適合性

アプリケーション

- 様々なグリッドテーブルに取付が可能なメカ式クランプ VCMC-R-QUICK
- ドアフレームや窓枠のような、幅が狭く湾曲したワークに好適
- グリッドテーブル上にブラケットを置いて設置、クランプの高さは工具なしで容易に調整可能
- マシンテーブルの真空を使用してブロックおよびワークを固定

デザイン

- (1) 三角形クランププレート: クランプ高さとワークへの接触面を工具なしで調整可能
- 真空によりクランププレートが上下しワークを固定
- (2) 水平方向の力への安定性を高める摩擦材
- (3) アルミ製の本体メインボディおよびブラケットを用いてグリッドテーブルに設置するためのシーリングフレーム付き取付面

製品特徴

- クランププレートは工具なしで調整可能なため、セットアップ時間を削減
- 最大700 Nのクランプ力により、幅の狭いワークであってもしっかりと把持
- 加工機内の真空圧で作動するため、追加の設備が不要
- 特殊な摩擦材により、負荷の大きな加工を行う場合にもワークを安定して保持可能

© J. Schmalz GmbH / 技術的な変更がある場合がございます / 上で生成された 09.02.2024

シュマルツに連絡してください。 Schmalz K.K / 〒224-0027 横浜市都筑区大棚町3001-7/ +81 45 565-5150 / schmalz@schmalz.co.jp

メカ式クランプ VCMC-R-QUICK

クランプ範囲: 10～100 mm、クイック調整機構付き

発注コード メカ式クランプ VCMC-R-QUICK

VCMC-R	–	QUICK	–	150x130	x100	–	30/40
1		2		3	4		5

1 – 製品仕様

タイプ	種類
VCMC-R	メカ式クランプ (グリッドテーブル向け)

2 – 製品仕様

タイプ	種類
QUICK	クランプ範囲の調整が容易

3 – クランプブロックのサイズ (底面)

タイプ	サイズ
(例) 150x130	150x130 mm

4 – クランプブロックの高さ

タイプ	サイズ
(例) x100	100 mm

5 – 対応グリッド間隔

タイプ	サイズ [mm]
30/40	30x30 および 40x40
30/40/50	30x30 および 40x40 および 50x50

メカ式クランプVCMC-R-QUICKは以下の製品で構成されます。

- クイック調整機構付きクランププレート
- アルミニウム製ボディ
- シーリングフレームと取付用ブラケット

スペアパーツ: クランププレート、シーリングフレーム、取付用ブラケット

アクセサリ: クランプ範囲延長パーツ

発注データ メカ式クランプ VCMC-R-QUICK

型式	製品コード
VCMC-R-QUICK 150x130x100 30/40	10.01.12.04612
VCMC-R-QUICK 160x160x45 30/40/50	10.01.12.04763

発注データ スペアパーツ メカ式クランプ VCMC-R-QUICK

型式	スペアパーツ		製品コード
VCMC-R-QUICK 150x130x100 30/40	クランプディスク	SPAN-TELL 110 EXZ VCMC	10.01.12.04239
VCMC-R-QUICK 160x160x45 30/40/50	-	SPAN-TELL 110x30 EXZ VCMC	10.01.12.04688

型式	スペアパーツ		製品コード
VCMC-R-QUICK 160x160x45 30/40/50	シーリングフレーム	ISDR 150x150x13.5 R 30/50	10.01.15.00352

スペアパーツ		製品コード
シーリングフレーム	ISDR 120x120x13.5 R 30/40	10.01.15.00353
ロッキングブラケットとネジ	ERS VCBL-R Winkel	10.01.12.02691

発注データ アクセサリ メカ式クランプ VCMC-R-QUICK

型式	アクセサリ		製品コード
VCMC-R-QUICK 160x160x45 30/40/50	六角付き延長	VRL-S M20x1x35	10.01.12.04374

シュマルツに連絡してください。 Schmalz K.K / 〒224-0027 横浜市都筑区大棚町3001-7/ +81 45 565-5150 / schmalz@schmalz.co.jp

メカ式クランプ VCMC-R-QUICK

クランプ範囲: 10～100 mm、クイック調整機構付き

テクニカルデータ メカ式クランプ VCMC-R-QUICK

型式	クランプ範囲 [mm]
VCMC-R-QUICK 150x130x100 30/40	10,0 ~ 100.0 mm
VCMC-R-QUICK 160x160x45 30/40/50	15.0 ~ 85.0 mm

シュマルツに連絡してください。 Schmalz K.K / 〒224-0027 横浜市都筑区大棚町3001-7/ +81 45 565-5150 / schmalz@schmalz.co.jp

メカ式クランプ VCMC-R-QUICK

クランプ範囲: 10～100 mm、クイック調整機構付き

デザインデータ メカ式クランプ VCMC-R-QUICK

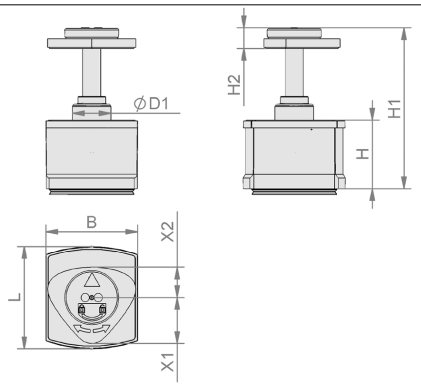

VCMC-R-QUICK 150x130

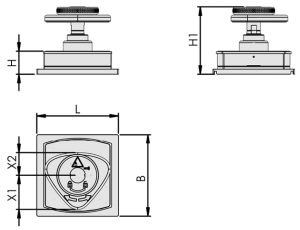

VCMC-R-QUICK 160x160

シュマルツに連絡してください。 Schmalz K.K / 〒224-0027 横浜市都筑区大棚町3001-7/ +81 45 565-5150 / schmalz@schmalz.co.jp

メカ式クランプ VCMC-R-QUICK

クランプ範囲: 10～100 mm、クイック調整機構付き

デザインデータ メカ式クランプ VCMC-R-QUICK

型式	B [mm]	[mm]	H [mm]	H1 [mm]	H2 [mm]	L [mm]	X1 [mm]	X2 [mm]
VCMC-R-QUICK 150x130x100 30/40	133.5	56	100	232.7	30.0	148.5	67	44
VCMC-R-QUICK 160x160x45 30/40/50	160.0	56	45	162.5	30.0	160.0	67	44

シュマルツに連絡してください。 Schmalz K.K / 〒224-0027 横浜市都筑区大棚町3001-7/ +81 45 565-5150 / schmalz@schmalz.co.jp